SIEMENS

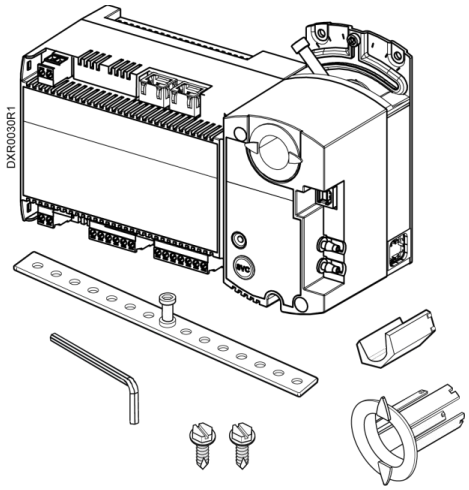

Actuating DXR/ Raumautomationsstation mit Stellantrieb

Installation Instruction
Montageanleitung

Product Numbers
Typenübersicht:
DXR2.E10PL-102B
DXR2.E10PLX-102B
DXR2.M10PL-102B
DXR2.M10PLX-102B

Accessories/ Zubehör	985-124	499 OHM Resistor Assembly Kit/ Widerstandskit

Dimension/ Dimensionenru

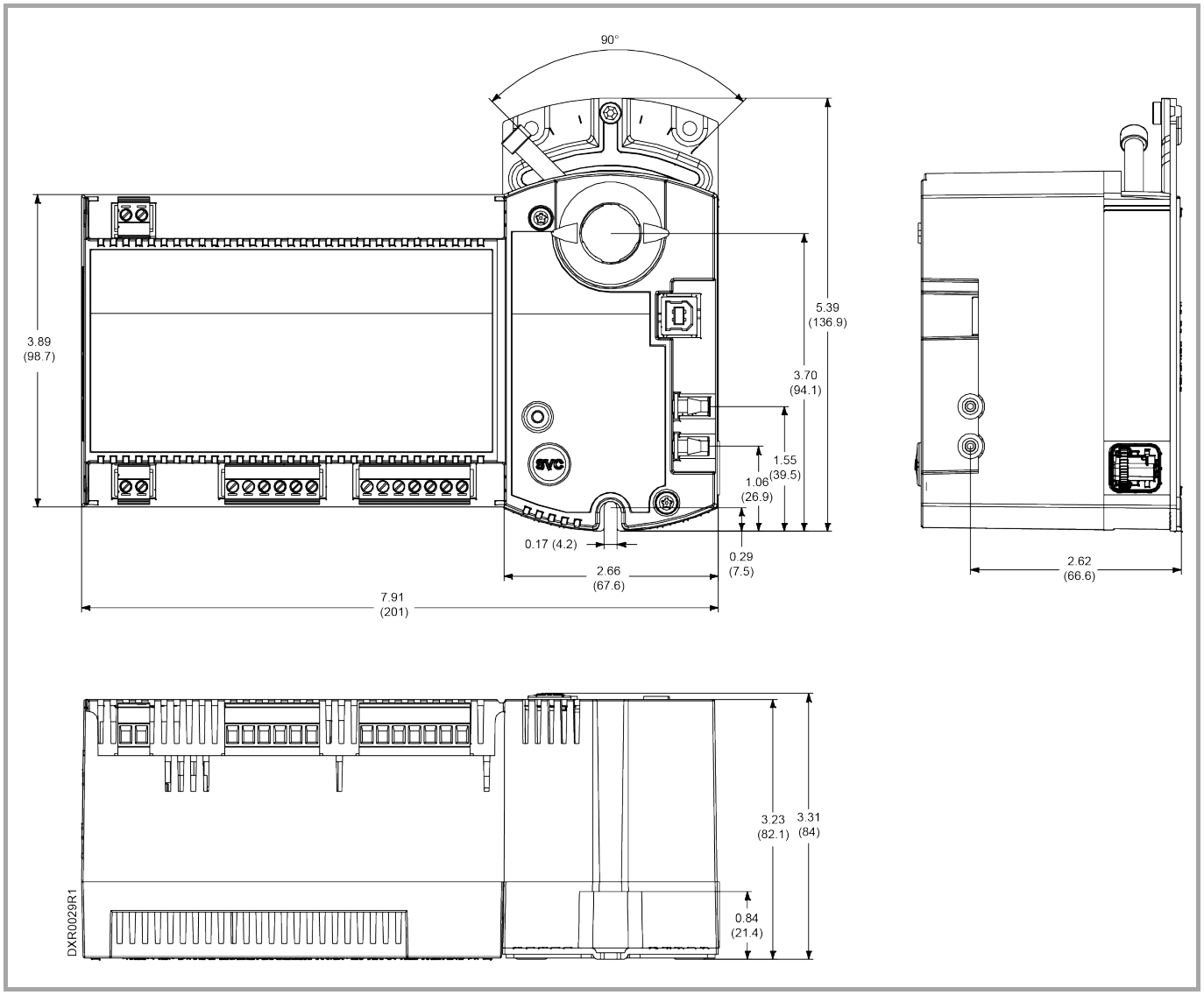

Mounting/ Montage

1

Determine damper shaft size.
Bestimmen Sie die Dämpferwellegröße.

- 1/2-inch shaft: continue.
  12.7 mm welle: fortsetzen.
- 5/8-inch shaft: remove the guide.
  15.88 mm welle: Entfernen Sie die Führung.

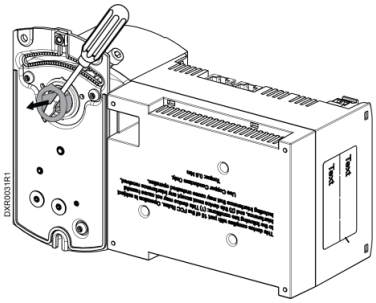

- 3/8-inch shaft: use insert.
  9.5 mm Welle: Einlage benutzen.

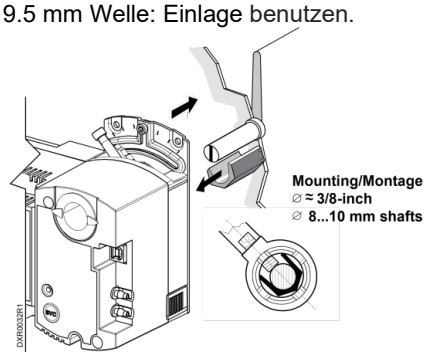

2

Damper rotation.
Dämpferdrehung.

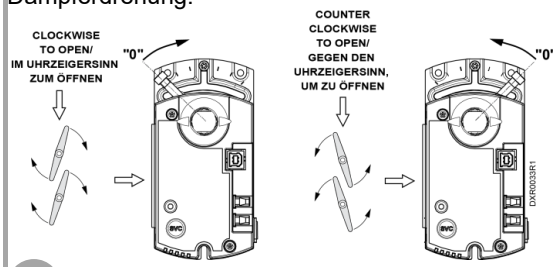

3

1. Manual switch.
   Manueller Schalter.
2. Move adjustment lever to the proper position.
   Den Hebel in die richtige Position bringen.
   - Clockwise (im Uhrzeigersinn) = left (links)
   - Counterclockwise (gegen den Uhrzeigersinn) = right (rechts)

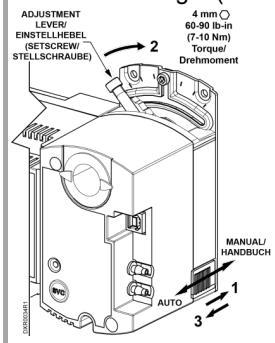

4

Close damper and mark shaft.
Dämpfer schliessen und Welle markieren.

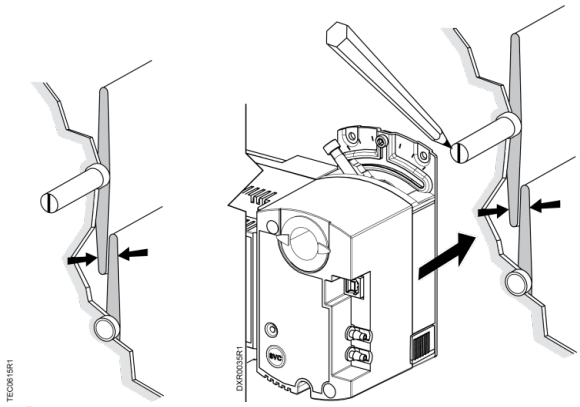

5

Tighten adjustment lever to the proper torque:
Den Hebel anziehen, um das Drehmoment zu korrigieren:

- Solid metal: 70 ± 5 inch-pounds
  Solides Metall: 7.9 ± 0.6 N m
- Plastic graphite composite: 37 +/- 2 inch-pounds
  Kunststoff Graphit Zusammensetzung: 4.2 ± 0.2 N m
  Hollow metal shafts: use provided insert
  Hohle Metallwellen: Einlage benutzen

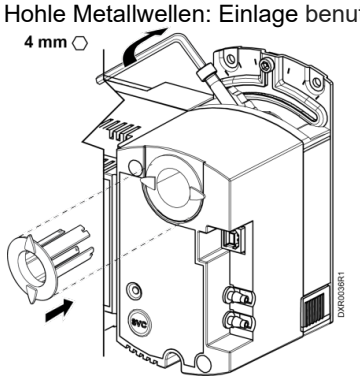

6

Attach mounting bracket.
Befestigen sie die Halterung.
NOTE:
Bracket must be mounted at an angle to avoid interfering with actuator movement.
Hinweiss:
Die Halterung muss in einem Winkel montiert werden, um die Bewegung des Antriebes nicht zu beeinträchtigen.

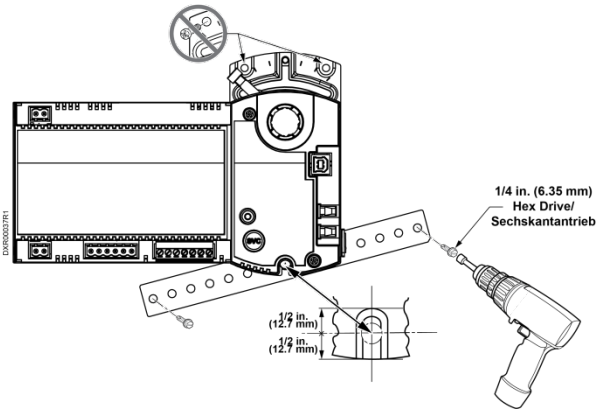

Preventing movement restrictions/ Bewegungseinschränkungen verhindern

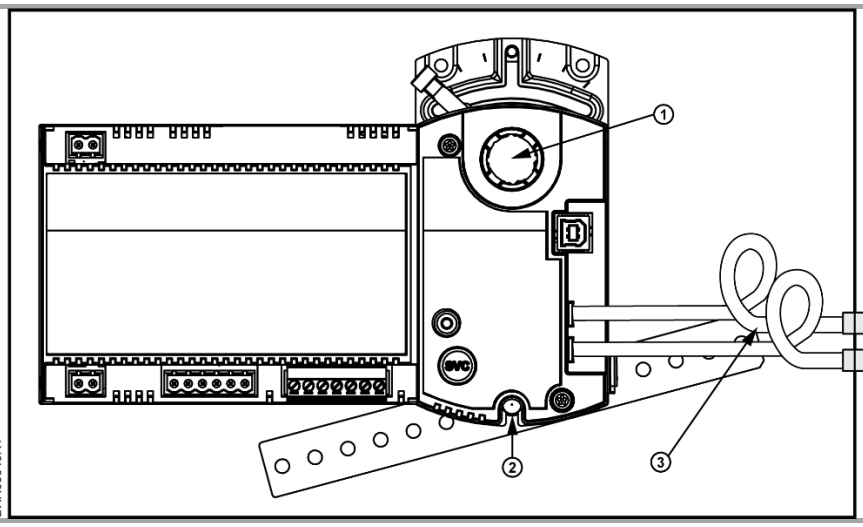

- To ensure full life cycle, the Actuating DXR must be mounted correctly, allowing normal movement of the device.
  Um den vollen Lebenszyklus zu gewährleisten, muss der Stellantrieb DXR korrekt montiert werden und eine normale Bewegung des Geräts ermöglichen.
  1. Install the appropriate shaft guide or insert to ensure concentric motion.
     Installieren Sie die geeignete Welle Führung or benutzen, um eine konzentrische Bewegung zu gewährleisten.
  2. Center the bracket pin in the actuator slot before drilling holes for bracket screws to avoid binding.
     Zentrieren Sie den Halterungsstift im Aktuatorschlitz, bevor Sie Löcher für Halterungsschrauben bohren, um ein Festklemmen zu vermeiden.
  3. Leave a loop in the air tubes between the ports and enclosure wall to avoid stress on the air ports.
     Lassen Sie eine Schlaufe in den Luftschläuchen zwischen den Anschlüssen und der Gehäusewand, um eine Belastung der Luftanschlüsse zu vermeiden.

Wiring/ Verkabelung

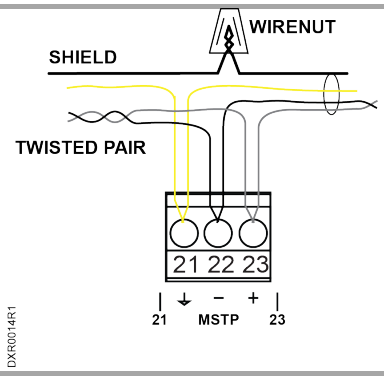

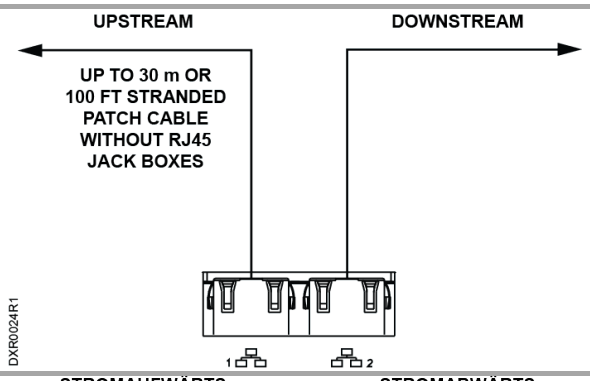

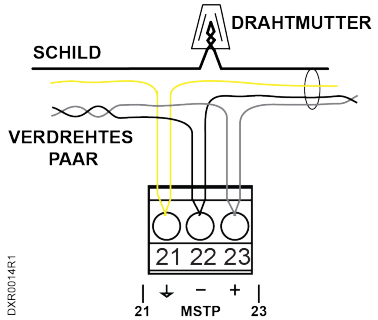

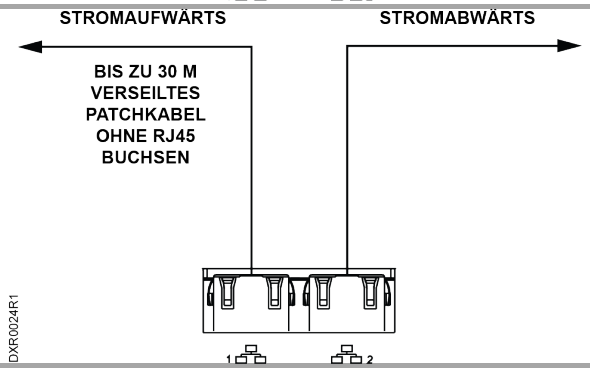

MS/TP	IP