SIEMENS

Instrucciones de instalación
Modelo HLIM

Módulo aislador de lazo

FUNCIONAMIENTO

El módulo aislante de lazo, Modelo HLIM, de Siemens Industria, Inc. Aísla cortocircuitos en los lazos analógicos FireFinder-XLS o FS-250. Colocando dispositivos entre los módulos HLIM durante la instalación, se desconectan los cortocircuitos del resto del lazo en el cableado de dicho grupo. El resto de los dispositivos siguen funcionando. El módulo HLIM funciona tanto en circuitos de Clase A como en circuitos de Clase B.

Un LED amarillo parpadea cuando un dispositivo detecta un cortocircuito. A continuación, el HLIM aísla dicha parte del lazo. Cuando se elimina el cortocircuito, el módulo HLIM restaura automáticamente el lazo a funcionamiento normal. El modelo HLIM no dispone de una dirección de lazo y, por tanto, no requiere programación de dirección ni reduce la capacidad del lazo por debajo de 252 dispositivos.

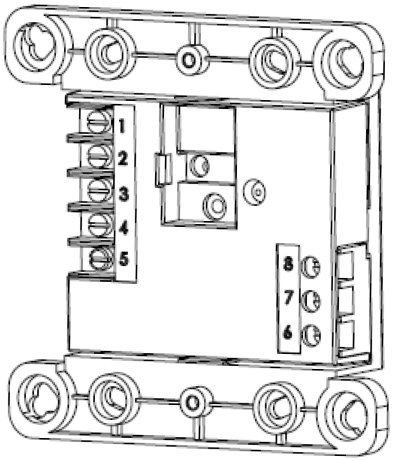

Figura 1
Módulo aislador de lazo, Modelo HLIM

Desconecte todas las fuentes de alimentación antes de la instalación, primero la batería y luego la AC.

INSTALACIÓN

Modelo HLIM es un módulo no sensible a la polaridad. (Véase la Figura 1 para conocer la ubicación de los dos terminales de entrada, los dos terminales de salida y la toma de tierra. La Línea 1 y Línea 2 pueden ser cualquier línea del lazo.

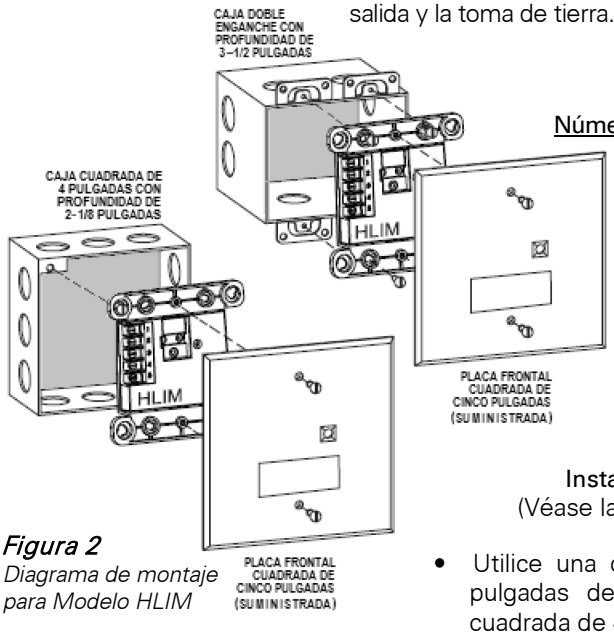

Figura 2
Diagrama de montaje para Modelo HLIM

Número de terminal	Descripción
1	Entrada – Línea 1
2	Entrada – Línea 2
3	Salida – Línea 1
4	Salida – Línea 2
5	Toma de tierra

Instalación mecánica
(Véase la Figura 2 la izquierda)

- Utilice una caja eléctrica de enganche doble con 3—1/2 pulgadas de profundidad estándar o una caja eléctrica cuadrada de 4 pulgadas de 2—1/8" de profundidad.
- Conecte el tendido de cables. Inserte el HLIM en la caja y apriete la placa del módulo a la caja.
- Cubra la placa frontal del módulo con la placa suministrada y apriete con los tornillos incluidos.

INSTALACIÓN —
(continuación)

CLASE B

1. Todo el cableado debe cumplir los reglamentos nacionales y locales.
2. Para proporcionar una protección adecuada, se recomienda no instalar más de 20 dispositivos en un único modelo HLIM.
3. 18 AWG mínimo, 14 AWG máximo.
4. La resistencia de cable total (ambos cables) entre cada HLIM no puede exceder de 20 ohmios.
5. No instale más de 15 módulos de HLIM por lazo DLC / FS-DLC.
6. Todos los circuitos están supervisados.
7. Consulte las instrucciones de instalación de DLC (**P/N: 315-033090**) o el Manual de FireSeeker® (**P/N: 315-049353**) para obtener la lista de dispositivos compatibles, según corresponda.
8. Todos los terminales tienen limitación de potencia.

El modelo HLIM se puede utilizar con dos configuraciones de circuito del siguiente modo: (Véase la Figura 3) –

En cableado de Clase B cada HLIM aísla una derivación del circuito. Tenga en cuenta que un cortocircuito en la derivación vertical provoca un fallo de todo el lazo. Para evitarlo, monte los HLIM en la carcasa y haga funcionar cada derivación por separado.

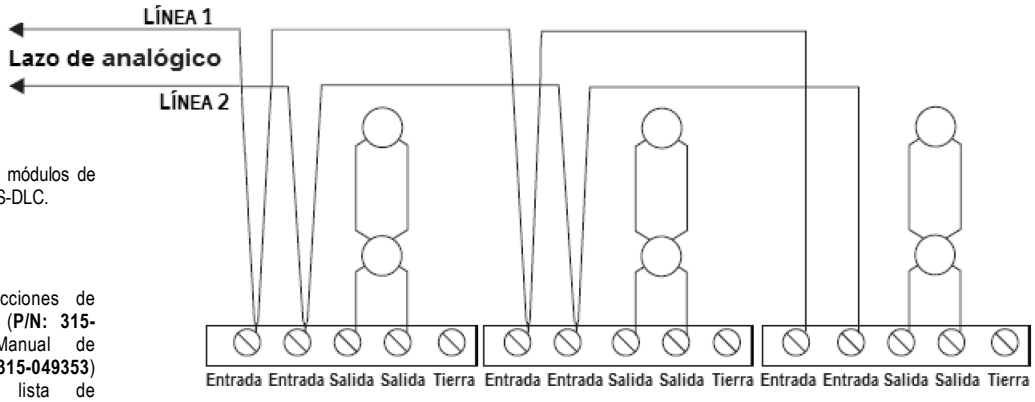

Figura 3
Diagrama de cableado para Modelo HLIM – Instalación de Clase B

Lazo sencillo Clase A

CLASE A

1. Todo el cableado debe cumplir los reglamentos nacionales y locales.
2. Para proporcionar una protección adecuada, se recomienda no instalar más de 20 dispositivos en un único modelo HLIM.

En cableado de Clase A cada HLIM está cableado en serie con el cableado de lazo. Esto da como resultado un lazo continuo sencillo. Si algún grupo del lazo tiene un cortocircuito, dicho grupo se pierde y se produce un fallo del circuito de Clase A.

- Un sistema de FireFinder-XLS muestra errores de comunicaciones para los dispositivos y una avería de Clase A para el propio lazo.
- Un sistema de FS-250 muestra el mensaje "DLC abierto`` y "sin respuesta" para los dispositivos de los grupos del lazo que siguen al cortocircuito.

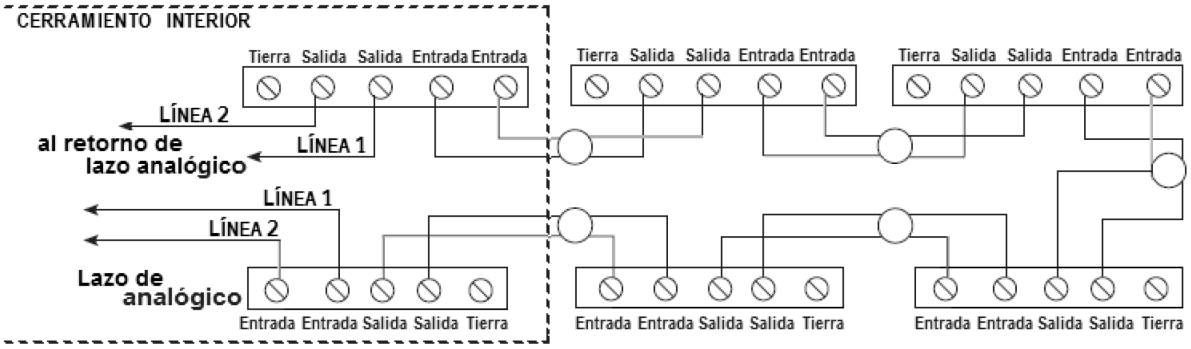

Figura 4
Diagrama de cableado para Modelo HLIM – Instalación de Clase A (lazo sencillo)

CLASE A — (CONT.'D)

3. 18 AWG mínimo, 14 AWG máximo.
4. La resistencia de cable total (ambos cables) entre cada modelo HLIM no puede exceder de 20 ohmios.
5. No instale más de 15 modelos de HLIM por lazo DLC / FS-DLC.

CLASE A — (CONT.'D)

6. Todos los circuitos están supervisados.
7. Consulte las instrucciones de instalación de DLC (**P/N: 315-033090**) o el Manual de FireSeeker® (**P/N: 315-049353**) para obtener la lista de dispositivos compatibles, según corresponda.
8. Todos los terminales tienen limitación de potencia.

VALORES ELÉCTRICOS NOMINALES

	Lazo del DLC / FS-DLC
Intensidad, máx.	1 mA