SIEMENS

	XC361-ZA / XC3610-AA / XC3610-FA
de	Brandmelde- und Löschsteuerzentrale
en	Fire and extinguishing control panel
es	Central de detección y extinción de incendio
fr	Équipement de contrôle et signalisation et dispositif électrique de commande et de temporisation
it	Centrale rivelazione incendio e gestione spegnimento
tr	Yangın algilama ve söndürme kontrol paneli

de Montage
en Installation
es Montaje
fr Montage
it Montaggio
tr Kurulum

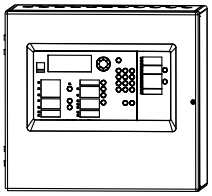

XC361-ZA, S54395-C1-A1
XC3610-AA, S54395-C1-A2
XC3610-FA, S54395-C1-A3

1

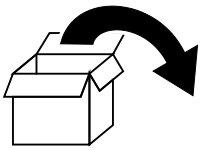

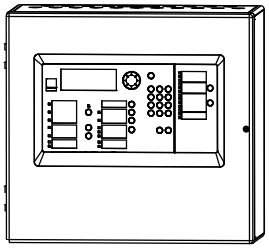

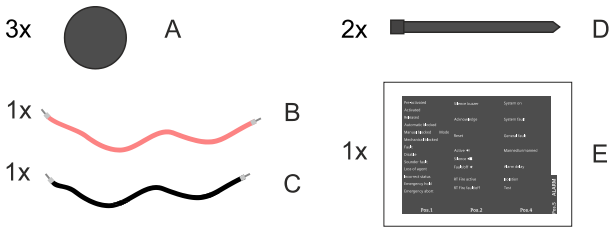

2

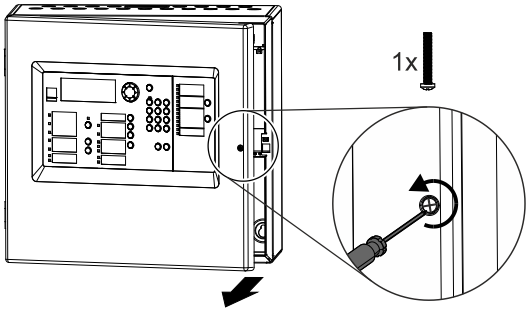

3

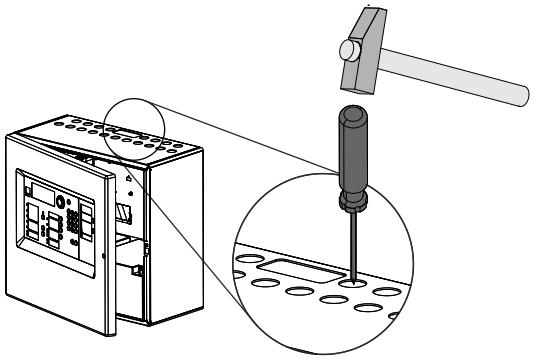

4

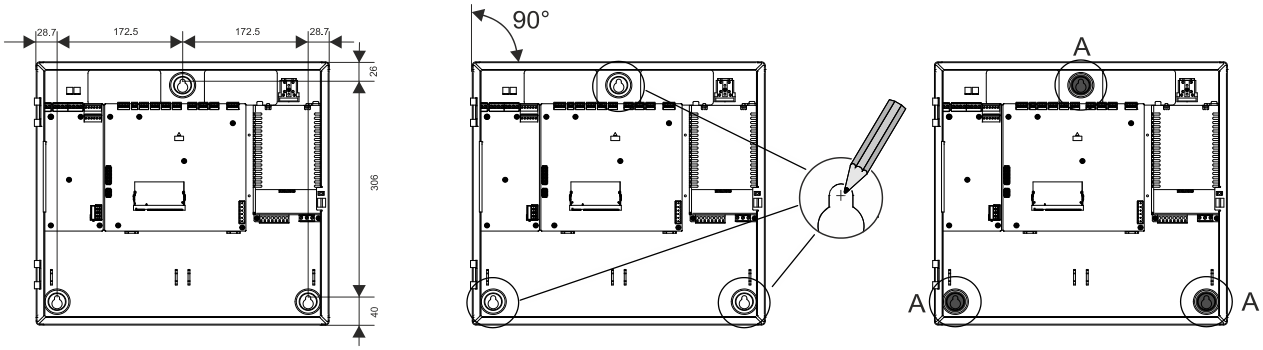

Smart Infrastructure

5

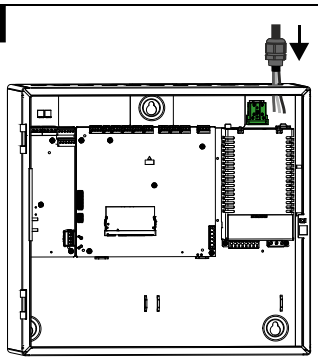

6

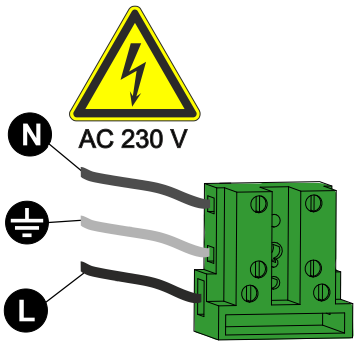

de	Netzspeisung AC 230 V ausschalten
en	Switch off main supply AC 230 V
es	Desconectar la fuente de alimentación de red AC 230 V
fr	Couper l'alimentation réseau AC 230 V
it	Disinserire l'alimentazione di rete AC 230 V
tr	AC 230 V ana beslemesini kapatın

7

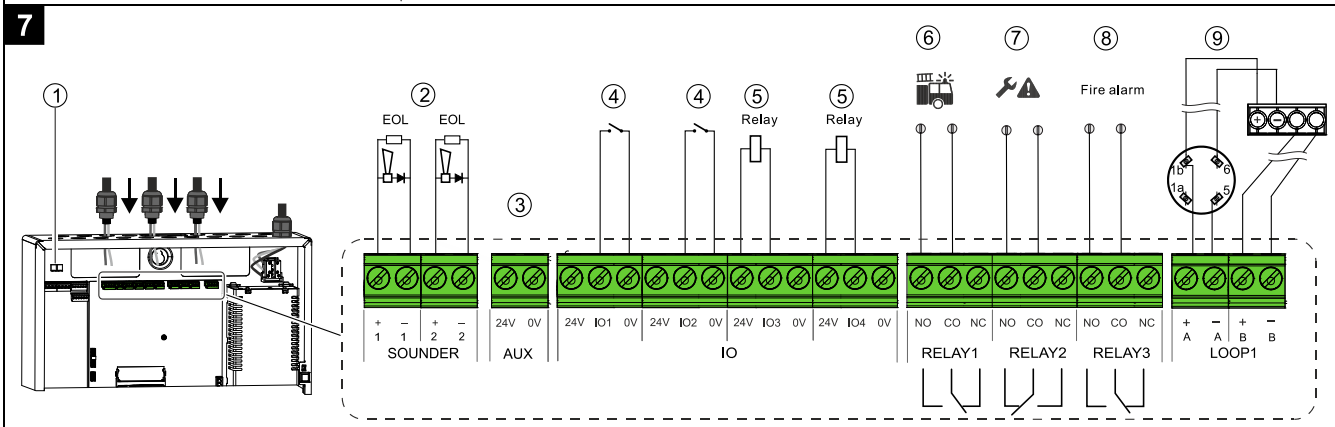

7a

de

Anschlussbeispiel:

①	Erdungsanschluss für abgeschirmtes Kabel
②	Hornausgang
③	Ext. Speisung DC 24 V / 0,2 A
④	Eingang
⑤	Ausgang (nicht überwacht)
⑥	FUE Brand Ausgang
⑦	FUE Störung Ausgang
⑧	Brandfallsteuerung Ausgang
⑨	Melderlinie
EOL	Widerstand 2.2 kΩ
Relay	Ausgangsmodul FCA1209-Z1

en

Wiring example:

①	Ground terminal for shielded cable
②	Connection of sounder line
③	Aux. power supply DC 24 V / 0.2 A
④	Connection as 'Input'
⑤	Connection as 'Unmonitored output'
⑥	Connection as 'RT fire' output
⑦	Connection as 'RT fault' output
⑧	Connection as 'Fire control' output
⑨	Connection of detector line(s)
EOL	Resistor 2.2 kΩ
Relay	Output module FCA1209-Z1

es

Ejemplo de cableado:

①	Terminal de tierra para cable apantallado
②	Conexión de la línea de la sirena
③	Alimentación auxiliar DC 24 V / 0,2 A
④	Conexión como 'Entrada'
⑤	Conexión como 'Salida no supervisada'
⑥	Conexión como salida 'TR Alarma'
⑦	Conexión como salida 'TR Avería'
⑧	Conexión como salida 'Control de incendios'.
⑨	Conexión de la(s) línea(s) de detección
EOL	Resistencia 2.2 kΩ
Relay	Módulo de salida FCA1209-Z1

fr

Exemple de câblage:

①	Borne de terre pour câble blindé
②	Connexion ligne diffuseurs sonores
③	Alimentation auxiliaire. DC 24V / 0.2 A
④	Entrée non surveillée
⑤	Sortie relais non surveillée
⑥	Sortie télétransmission Alarme
⑦	Sortie télétransmission Dérangement
⑧	Sortie Alarme Générale
⑨	Raccordement circuit de détection
EOL	Résistance 2,2 kΩ
Relay	Module de sortie FCA1209-Z1

it

Cablaggio:

①	Morsetto di terra
②	Linee sirene controllate
③	Alimentazione ausiliaria DC 24 V / 0,2 A
④	IN disponibile
⑤	OUT non controllata
⑥	OUT RT Fire
⑦	OUT RT Guato
⑧	OUT RT Fire control
⑨	Connessione loop
EOL	Resistenza di bilanciamento 2,2 KΩ
Relay	Modulo uscita FCA1209-Z1

tr

Kablolama Örneği:

①	Korumalı kablo için toprak terminali
②	Sireni hattının bağlantısı
③	Yardımcı güç kaynağı DC 24 V / 0.2 A
④	‘Giriş’ olarak bağlantı
⑤	‘Denetimsiz çıkış’ olarak bağlantı
⑥	‘RT yangın’ çıkışı olarak bağlantı
⑦	‘RT arıza’ çıkışı olarak bağlantı
⑧	‘Yangın kontrol’ çıkışı olarak bağlantı
⑨	Dedektör hattı(larının) bağlantısı
EOL	Direnç 2.2 kΩ
Relay	Çıkış modülü FCA1209-Z1

8

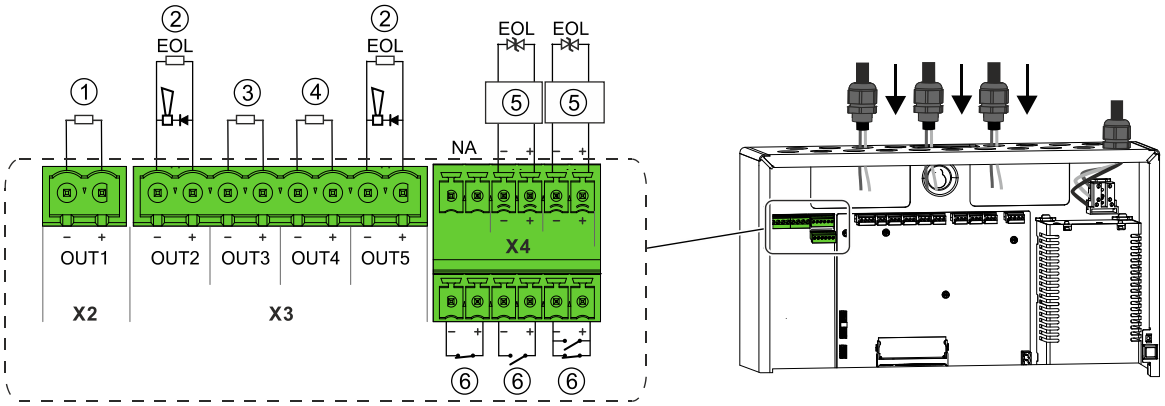

8a

de

Anschlussbeispiel:

①	Aktuator
②	Horn, Leuchtfeld (EOL)
③	BFS (LOAD)
④	Türmagnet (Inverse)
⑤	Kollektiv überwachter Eingang (für DM1103-L oder DM1103-S)
⑥	Überwachte Eingänge - Mögliche Konfiguration: - Schliesser - Öffner - Einfach schaltbar - komplex schaltbar - Löschmittelverlust

en

Wiring example:

①	Actuator
②	Sounders, warning panel (EOL)
③	Fire control (Load)
④	Door magnet (Inverse)
⑤	Collective monitored input – (Connects with: DM1103-L or DM1103-S)
⑥	Monitored input - Can be configured as: - Normally open - Normally closed - Simple switchable - Complex switchable - Loss of agent

es

Ejemplo de cableado:

①	Conexión del actuador
②	Sirenas,letrero luminoso (EOL)
③	Control de incendio (LOAD)
④	Retenedor (Inverse)
⑤	Entrada monitorizada colectiva (Se conecta con DM1103-L o DM1103-S)
⑥	Entrada monitorizada - Configurable como: - Normalmente abierta - Normalmente cerrada - Simple conmutable - Compleja conmutable - Pérdida de agente

fr

Exemple de câblage:

①	Déclencheur
②	Diffuseurs, affiche lumineuse (EOL)
③	Commande Feu (LOAD)
④	Ventouse de porte (Inverse)
⑤	Ligne collective (Utilisé avec des DM1103-L ou DM1103-S)
⑥	Entrée surveillée - Configuration possible : - Normalement ouvert - Normalement fermé - Commutable simple - Commutable complexe - Perte d'agent

it

Cablaggio scheda spegnimento:

①	Attuatore
②	Sirene, pannello allarme incendio (EOL)
③	Comando antincendio (LOAD)
④	Elettromagneti porte (Inverso)
⑤	Ingrsso collettivi (per DM1103-L o DM1103-S)
⑥	Ingrssi monitorati - Possono essere configurati come: - NO - NC - commutazione singola (singolo bilanciamento) - commutazione complessa (doppio bilanciamento) - perdita di estinguente

tr

Kablolama Örneği (Yazılımdan Programlanabilir):

①	Aktüatör
②	Siren ve Uyarı Sinyali (EOL)
③	Yangın Kontrolü (Yük Bağlama)
④	Kapı Tutucu (Ters Gerilim Çalışma)
⑤	Kolektif hat girişi (DM1103-L veya DM1103-S ile bağlantı kurar)
⑥	İzlemeli girişler şu şekilde yapılandırılabilir: - Normalde açık (NO) - Normalde kapalı (NC) - Basit anahtarlanabilir - Karmaşık anahtarlanabilir - Söndürücü madde kaybı

9

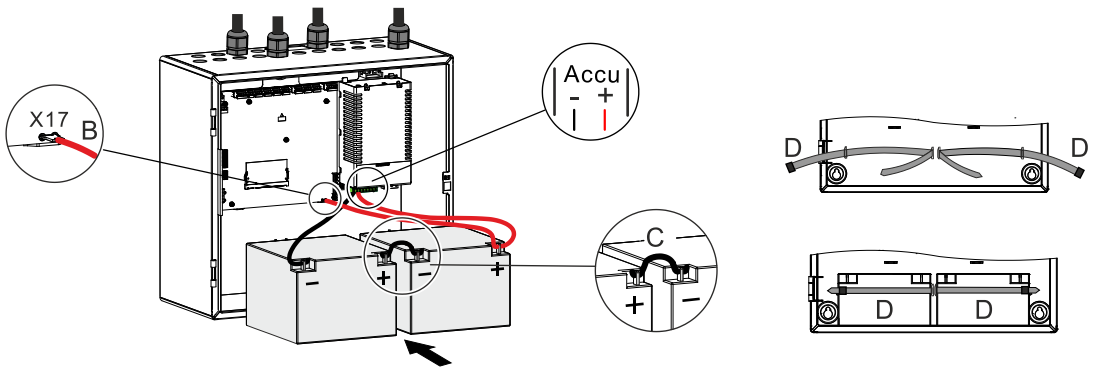

10

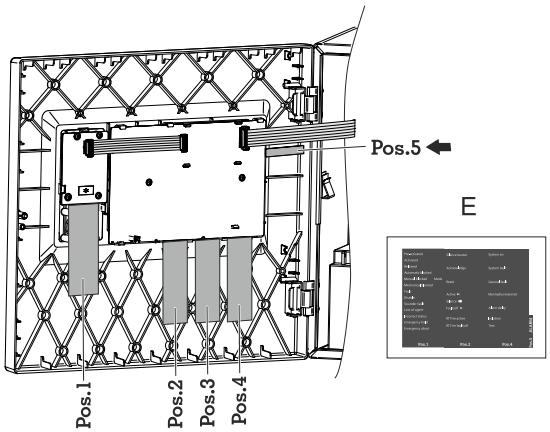

11

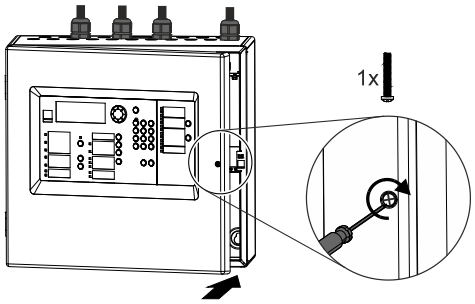

12

de	Netzspeisung AC 230 V einschalten
en	Switch on main supply AC 230 V
es	Conectar la fuente de alimentación de red AC 230 V
fr	Allumer l'alimentation réseau AC 230 V
it	Inserire l'alimentazione di rete AC 230 V
tr	AC 230 V ana beslemesini açın

13

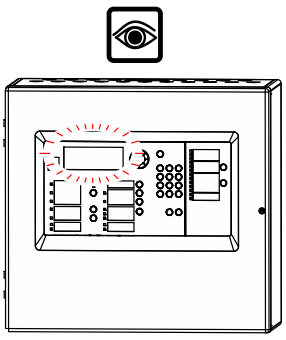

14

Select Country
Factory setting
BE: Belgium
BG: Bulgaria
BR: Brazil
CZ: Czech Republic
DE: Germany

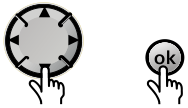

15

Select Language
Bulgarian
Croatian
Czech
Dutch
Dutch Belgium
English

16

Message

Configure automatically?

Yes (OK) or No (Cancel)

	ok	C
de	Auto-Konfiguration	Manuelle Konfiguration (Schritte 18-24)
en	Auto configuration	Manual configuration (Steps 18-24)
es	Configuración automática	Configuración manual (pasos 18-24)
fr	Configuration automatique	Configuration manuelle (étapes 18 à 24)
it	Configurazione automatica	Configurazione manuale (passaggi 18-24)
tr	Otomatik konfigürasyon	Manuel konfigürasyon (Adım 18-24)

17

```
01-21-2025  10:08:58  L1

Siemens
Tel: +41 58 724 2424
```

18

```
Main menu                L1
1 - System status
4 - Login                ▶
5 - Lamp test
8 - Query alarm counter
9 - About
```

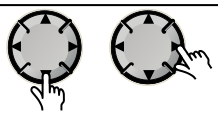

19

```
Login                    L1

Password: (4 digits)
9999
```

20

```
Main menu                L3
1 - System status
2 - Operation
3 - Event memory
5 - Lamp test
6 - Engineering          ▶
7 - Logout
```

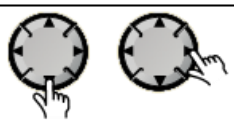

21

```
Engineering              L3
1 - Set date & time
2 - Edit name / passwo
3 - rd
4 - Detector line        ▶
5 - Calibrate EXM output
6 - Alarm counter reset
```

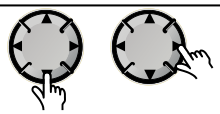

22

```
Eng. - Detector line     L3
1 - Restart
2 - Power off
3 - Maintenance
4 - Auto configuration   ▶
5 - View
6 - Locate
```

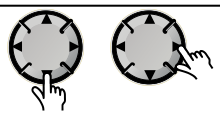

23

```
Auto configuration       L3

Warning:
All programmed configuration
      will be overwritten.
Continue?
      Yes (OK) or No (C)
```

24

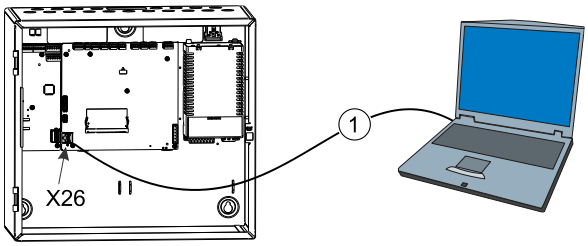

X26: Terminal of PC connection

①: Ethernet, shielded patch cable, type CAT 5, CAT 5e, CAT 6, CAT 6e or CAT 7, max. 100 m

25

de	Einen Browser öffnen (z. B. Google Chrome oder Firefox) und 'xc360.local' eingeben. Mit 'XC360 Panel Configurator' konfigurieren und System testen. Voreingestelltes Login-Passwort aus Sicherheitsgründen ändern. Mehr Infos siehe Dokument A6V13866234.
en	Open a browser (e.g., Google Chrome or Firefox) and enter 'xc360.local'. Configure by 'XC360 Panel Configurator' and test the system. Change the default login password for security reason. See document A6V13866234 for more details.
es	Abra un navegador (p. ej., Google Chrome o Firefox) e introduzca 'xc360.local'. Lleve a cabo la configuración por medio del 'XC360 Panel Configurador' y pruebe el sistema. Cambie la contraseña de acceso predeterminada por razones de seguridad. Consulte el document A6V13866234 para obtener más información.
fr	Ouvrir un navigateur (p. ex. Google Chrome ou Firefox) et taper 'xc360.local'. Configurer avec 'XC360 Panel Configurator' et tester le système. Pour des raisons de sécurité, veuillez modifier votre mot de passe de connexion par défaut. Cf. document A6V13866234 pour plus de détails.
it	Aprire un browser Internet (Ad es. Google Chrome o Firefox) e digitare l'indirizzo 'xc360.local'. Configurare con il 'XC360 Panel Configurator' e testare il sistema. Per motivi di sicurezza, modificare la password di accesso predefinita. Per maggiori dettagli vedere il document A6V13866234.
tr	Bir tarayıcıyı açın (ör. Google Chrome veya Firefox) ve 'xc360.local' yazın. "XC360 Panel Configurator" ile yapılandırın ve sistemi test edin. Güvenlik nedeniyle varsayılan oturum açma parolasını değiştirin. Daha fazla ayrıntı için A6V13866234 belgesine bakın.

Protection category according to IEC 60529	IP30	
Altitude	FP2015-V1 (80W)	Max. 4000 m above sea level
Ambient conditions	Operating temperature	-5…+40 °C
	Storage temperature	-20…+60 °C
	Air humidity (no condensation permitted)	≤95 % rel.

de

Sicherheitshinweise

Gefahr von Personen- und Sachschäden
Beachten Sie die folgenden Sicherheitshinweise:

- Die Station ist nur für ortsfeste Montage und trockene Räume vorgesehen.
- Die elektrische Installation darf nur von einem konzessionierten Elektromonteur erfolgen.
- Alle Zuleitungen müssen von oben oder durch die Rückwand erfolgen.
- Beiliegende Batterien dürfen nur von einem autorisierten Servicetechniker in das Gehäuse eingebaut werden.
- Wird die Station an einer brennbaren Wand montiert, müssen sämtliche Aussparungen für die Befestigungslöcher mit den mitgelieferten Aluminium-Patch-Taps abgeklebt werden.

Verwendungszweck(e)

Brandschutz, Bauteile für die Verwendung als Teil von einer kompletten Löschanlage mit gasförmigen Löschmitteln, die in Gebäuden installiert werden.

en

Safety notes

Danger of damage to persons and property
Please adhere to the following safety instructions:

- The installation is intended for stationary mounting and dry rooms only.
- Work on electrical installations must always be performed by a qualified and authorized electrician
- All feed lines must be inserted from the top or through the rear panel.
- The enclosed batteries may only be installed in the housing by an authorized service technician.
- If the station is mounted on a flammable wall, all cut-out sections for the mounting holes must be sealed using the supplied aluminum patch tabs.

Intended use/es

Fire safety, components for use as part of a complete extinguishing system with gaseous extinguishing agents, which are installed in buildings.

es

Normas de seguridad

Peligro de daños personales y materiales
Observe las siguientes normas de seguridad:

- La estación sólo está prevista para el montaje estacionario y lugares secos.
- La instalación eléctrica solo debe ser realizada por un electricista autorizado.
- Todas las líneas de alimentación deben insertarse desde arriba o por la parte trasera.
- Las baterías adjuntas sólo deben ser instaladas en la caja por un técnico de servicio autorizado.
- Si la estación es montada en una pared combustible, todos los huecos para los orificios de fijación deberán taparse con las tapas adhesivas de aluminio suministradas.

Usos previstos

Protección contra incendios, componentes que se utilizan como parte de un sistema de extinción completo con agentes gaseosos, que se instalan en los edificios.

fr

Instructions de sécurité

Risque de dommages corporels et matériels
Respecter les instructions de sécurité suivantes :

- La station est destinée à un montage à demeure dans des locaux secs uniquement.
- L’installation électrique doit être effectuée par un électricien habilité.
- Tous les conducteurs d’amenée doivent être acheminés depuis le haut ou à travers la paroi arrière.
- Les batteries en accompagnement ne doivent être montées dans le boîtier que par un technicien d’entretien habilité.
- Si la station est montée sur une paroi inflammable, tous les orifices pratiqués permettant d’obtenir les trous de fixation doivent être recouverts des caches adhésifs en aluminium livrés en accompagnement.

Usage(s) prévu(s)

Protection anti-incendie, composants destinés à être utilisés dans le cadre d’une installation d’extinction complète avec des extincteurs à gaz qui sont installés dans les bâtiments.

it

Avvertenze di sicurezza

Pericolo di danni alle persone e alle cose
Rispettare le seguenti avvertenze di sicurezza:

- La stazione è concepita solo per il montaggio stazionario e per ambienti asciutti.
- L'installazione elettrica può essere effettuata solo da un montatore elettricista.
- Tutte le linee di alimentazione devono essere inserite dall'alto o attraverso il pannello posteriore.
- Le batterie allegate possono essere installate nella custodia solo da un tecnico dell'assistenza autorizzato.
- Se la stazione viene montata su una parete infiammabile, tutte le aperture per i fori di fissaggio devono essere ricoperte con strisce adesive in alluminio fornite in dotazione.

Usi previsti

Protezione antincendio, componenti destinati ad essere utilizzati come parte di un impianto antincendio completo con agenti estinguenti gassosi installati negli edifici.

tr

Güvenlik uyarıları

Kişi ve mülk hasarı riski
Lütfen aşağıdaki güvenlik talimatlarına uyun:

- Kurulum yalnızca sabit montaj ve kuru ortamlar için tasarlanmıştır.
- Elektrik tesisatları üzerindeki tüm işlemler, yalnızca yetkili ve nitelikli bir elektrikçi tarafından yapılmalıdır.
- Tüm besleme hatları üstten veya arka panelden geçirilmelidir.
- Kutuda bulunan piller yalnızca yetkili bir servis teknisyeni tarafından cihaza takılmalıdır.
- İstasyon yanıcı bir duvara monte edilecekse montaj delikleri için yapılan tüm kesik alanlar, beraberinde verilen alüminyum yama plakalarıyla yalıtılmalıdır.

Kullanım amacı/amaçları

Yangın güvenliği, gazlı söndürme maddeli komple bir söndürme sisteminin bir parçası olarak kullanım için bileşenler, binalarda kurulmak üzere.

A6V13866228	siemens.com/bt/contact		siemens.com/bt/download	XC361-ZA XC3610-AA XC3610-FA

Issued by
Siemens Switzerland Ltd
Smart Infrastructure
Global Headquarters
Theilerstrasse 1a
CH-6300 Zug
Tel. +41 58 724 2424
www.siemens.com/buildingtechnologies

© Siemens 2025
Data and design subject to change without notice.