SIEMENS

A5W02961306A
A6V14490279

de	Montageanleitung	**Drehantrieb**
en	Mounting instructions	**Rotary type actator**
fr	Instructions de montage	**Servo-moteur à action angulaire**
sv	Monteringsinstruktion	**Spjällställdon med vridande rörelse**
nl	Montage-aanwijzing	**Luchtklepservomotor voor rot. aandrijving**
it	Istruzioni di montaggio	**Servocomando rotativo per serrande**
fi	Asennusohje	**Kiertoliikkeinen ilmapeltien toimimoottori**
es	Instrucciones de montaje	**Actuador de acción rotativa**
da	Monteringsvejledning	**Motor for drejebevægelse**
tr	Montaj talimatları	**Döner tip aktüatör**
zh	安装指导	**旋转型执行器**
ko	설치 지침서	**로터리타입 조작기**
ja	取扱説明書	**ロータリー式ダンパーアクチュエータ**

GPC..1A/MO

A

de	**Lieferumfang**	it	**Contenuto**	zh	设备构件
en	**Deliverables**	fi	**Toimituslaajuus**	ko	제품의 공급 (구성품)
fr	**Contenu**	es	**Contenido**	ja	**製品及び付属品**
sv	**Leverans**	da	**Leverancens omfang**		
nl	**Leveringsomvang**	tr	**Teslim edilen ürünler**		

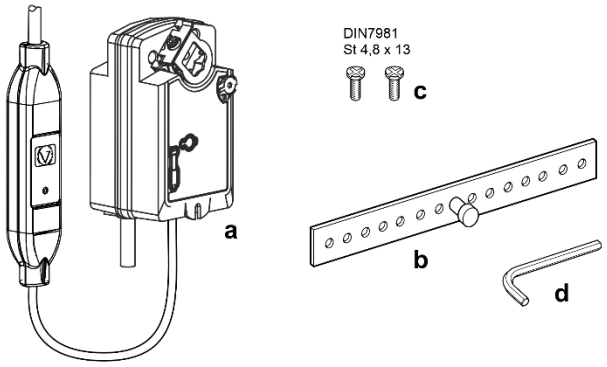

B

de	**Hinweise / Warnungen**	it	**Istruzioni/Avvertenze**	zh	提示 / 警告
en	**Notes / Warnings**	fi	**Huomauksia / Varoituksia**	ko	주의사항
fr	**Indications / Mise en garde**	es	**Indicaciones / Consejos**	ja	**保護等級／注意**
sv	**Hänvisningar / Varningar**	da	**Bemærkninger / Advarsler**		
nl	**Aanwijzingen / Waarschuwingen**	tr	**Notlar / Uyarılar**		

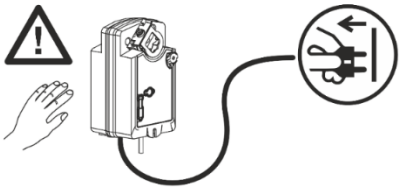

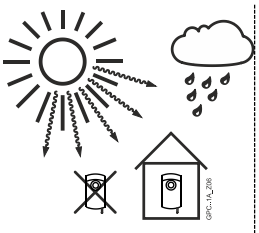

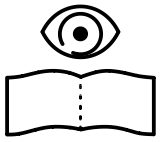

A6V101037201

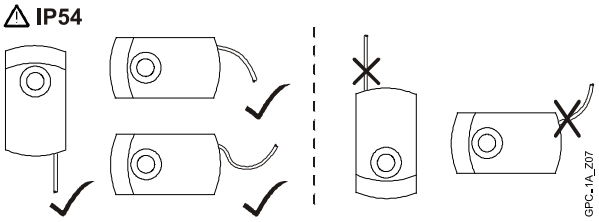

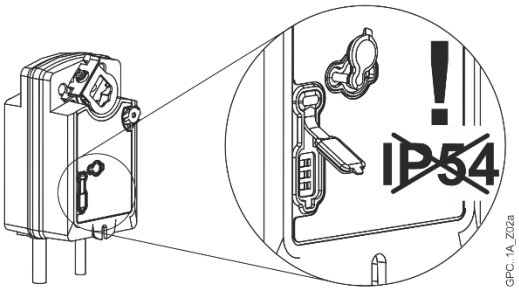

de

Diese Anleitung ist beim Antrieb oder in der Anlagendokumentation aufzubewahren!

Dieses Symbol weist auf Gefahren und Massnahmen zum Schutz von Personen und Sachen hin:

- Antriebe für DC 24 V⎓ und DC 110 V⎓ dürfen nur durch autorisiertes Personal angeschlossen werden.
- Zulässige Spannungen an den Hilfsschaltern: Siehe Tabelle unter "Geräteschaltpläne".
- Die Anschlusskabel des Antriebs dürfen nicht im Wasser liegen.

Gerät der Schutzklasse II (Schutzisolierung)

Gerät der Schutzklasse III (Schutzkleinspannung)

Achtung! Der Stellantrieb darf nicht geöffnet werden.

Verdrahtung und Inbetriebnahme
Siehe in den anlagenspezifischen Unterlagen.

sv

Denna instruktion skall förvaras tillsammans med ställdonet eller anläggningsdokumentationen!

Denna symbol gäller riskfaktorer samt åtgärder för att undvika person- och materialskador:

- Ställdon med 24 V DC⎓ och 110 V DC⎓ får anslutas endast av behörig personal.
- Tillåten spänning för hjälpkontakter, se tabellen i avsnitt kopplingscheman.
- Ställdonets anslutningskabel får inte ligga i vatten.

Apparat i isolerklass II (skyddsisolering)

Apparat i isolerklass III (SELV)

OBS! Ställdonet får inte öppnas.

Elektrisk inkoppling och igångkörning
Se anläggningsspecifika underlag.

fi

Tätä ohjetta tulee säilyttää toimimoottorin läheisyydessä tai yhdessä laitosdokumenttien kanssa!

Tämä symboli viittaa vaaraan ja toimenpiteisiin, joita tarvitaan henkilö- ja aineellisten vahinkojen välttämiseksi:

- Ainoastaan valtuutetut ammattihenkilöt saavat liittää 24 V DC⎓ ja 110 V DC⎓ toimimoottoreita.
- Sallitut jännitteet apukytkimissä: katso "Kytkentäkaaviot"-kappaleessa oleva taulukko.
- Toimimoottorin liitäntäkaapelit eivät saa kastua tai muuten altistua vedelle.

Suojausluokan II laite (suoraerotus)

Suojausluokan III laite (SELV)

Huomio! Toimimoottoria ei saa avata.

Johdotus ja käyttöönotto
Katso laitoskohtaiset dokumentit.

en

Store these instructions together with the actuator or with the plant documentation!

This symbol denotes dangers and measures to avoid personal injury and property damage:

- Only authorized personnel may connect actuators for DC 24 V⎓ and DC 110 V⎓.
- Refer to the table in "Wiring diagrams" for the voltages permissible at the auxiliary switches.
- Do not expose the actuator's connecting cables to water or lay the cables in water.

Device of protection class II (protective insulation)

Device of protection class III (SELV)

Warning! Do not open the actuator.

Wiring and commissioning
Refer to the actuator's commissioning instructions.

nl

Deze handleiding moet bij de servomotor, of met de documentatie van de installatie worden bewaard!

Dit symbool wijst op gevaar en maatregelen ter bescherming van personen en materiaal:

- 24 VDC⎓ en 110 VDC⎓ aandrijvingen mogen alleen door bevoegd personeel worden aangesloten.
- Voor toelaatbare spanningen aan hulpschakelaars: Zie tabel onder "Aansluitschema's".
- De aansluitkabel van de aandrijving mag niet in het water liggen.

Apparaat van beschermingsklasse II (beschermings isolatie)

Apparaat van beschermingsklasse III (SELV)

Opgelet! De servomotor mag niet worden geopend.

Bekabeling en inbedrijfstelling
Raadpleeg de installatie-documentatie.

es

Conserve estas instrucciones con el actuador o con la documentación de la instalación!

Este símbolo denota peligro y medidas para evitar daños personales y de la propiedad:

- Sólo el personal autorizado puede conectar los actuadores a 24 VCC⎓ y 110 VCC⎓.
- Consultar la tabla de "Conexionado eléctrico“ para saber la tensión permitida en los contactos auxiliares.
- No exponer los cables de conexión del actuador al agua ni dejarlos en contacto con ésta.

Equipo con tipo de protección II (aislamiento protegido)

Equipo con tipo de protección III (tensión baja de protección)

Atención! El actuador no debe ser abierto.

Cableado y puesta en marcha
Ver en los documentos específicos de la planta.

fr

Cette instruction est à conserver avec le servo-moteur ou avec la documentation de l’installation!

Ce symbole signale un danger pour les personnes et les biens et les mesures y-afférentes:

- Le branchement des servomoteurs 24 V CC= et 110 V CC= ne doit être effectué que par un personnel qualifié.
- Tensions admissibles sur les contacts auxiliaires : cf. "Schémas de raccordement".
- Les câbles de raccordement du servomoteur ne doivent pas être en contact avec l'eau.

Classe d'isolation II (isolation de protection)

Classe d'isolation III (TBTS)

Attention! Le servo-moteur ne doit pas être ouvert

Câblage et mise en service
Se référer à la documentation de l’installation.

it

Queste istruzioni devono essere conservate con la documentazione dell’impianto!

Questo simbolo indica – pericolo – il personale deve fare attenzione per evitare ferite o danni:

- I collegamenti a 24 V c.c.⎓ e 110 V c.c.⎓ devono sempre essere eseguiti da personale autorizzati.
- Fare riferimento alle “Schemi di collegamento“ per la tensione ammessa per i contatti ausiliari.
- Non esporre all‘acqua il cavo ed i collegamentii elettrici.

Apparecchi di protezione classe II (protezione isolamento)

Apparecchio di protezione classe III (SELV)

Attenzione! Il servocomando non deve essere aperto.

Menti e messa in servizio
Consultare la documentazione per l’installazione.

da

Opbevar denne vejledning sammen med motoren eller med anlægsdokumentationen!

Dette symbol gør opmærksom på farer og forholdsregler til beskyttelse af personer og genstande:

- Motorer til DC 24 V⎓ og DC 110 V⎓ må kun tilsluttes af autoriserede personer.
- Tilladte spændinger til hjælpekontakter: Se skema under "Apparatdiagrammer".
- Motorens tilslutningskabler må ikke ligge i vand.

Apparat i isoleringsklasse II (beskyttelsesisolering)

Apparat i isoleringsklasse III (sikkerhedsspænding - SELV)

OBS! Motoren må ikke åbnes.

Eltilslutning og idriftsættelse
Se den anlægsspecifikke dokumentation.

tr

Bu talimatları aktüatör veya proje belgeleriyle birlikte saklayın!

Bu sembol, yaralanma ve mal hasarıyla ilgili tehlikeleri ve alınabilecek önlemleri belirtir:

- DC 24 V⎓ ve DC 110 V⎓ aktüatörlerin bağlantısını yalnızca yetkili personel yapabilir.
- Yardımcı anahtarlarda izin verilen voltajlar için "Şemalar" bölümündeki tabloya bakın.
- Aktüatörün bağlantı kablolarını suya maruz bırakmayın veya suyun içine döşemeyin.

Cihaz koruma sınıfı II'de yer alır (koruyucu yalıtım)

Cihaz koruma sınıfı III'te yer alır (SELV emniyet ekstra düşük voltaj)

Uyarı! Aktüatörü açmayın.

Kablolama ve devreye alma
Aktüatörün devreye alma talimatlarına.

zh

请将此安装指导文件与驱动器或现场文件保存在一起。

此符号代表危险和须要採取措施以免对人及財產生損害。

- 只有被授权的工程人员才可进行 DC 24 V⎓ 和 DC 110 V⎓交流电压的电气安装。
- 请参考"图内"有关辅助开关可容许电压表。
- 不要将已连接电线的驱动器暴露在水中及将电线安放在水中。

设备安全等级 II (绝缘保护)

设备安全等级 III (SELV)

注意！请不要打开驱动器

驱动器接线和調试
请察看调试指导。

ko

본 지침서는 조작기 또는 관련 설비 자료와 함께 보관 한다.

위험요소 와 더불어 인사 및 재산상의 피해를 방지 하기 위한 표시(심볼) .

- 전기적 결선(DC 24 V⎓ 및 DC 110 V⎓)은 반드시 전기 공사 면허가 있는 사람에 의해 시행 되어야 한다.
- 보조스위치의 접점용량은 "다이어그램" 상의 테이블에 표시된 내용을 참고한다.
- 조작기의 연결 케이블은 물에 닿지 않도록 주의 한다.

전기안전규격(CE 절연규격) : Class II

전기안전규격(SELV 안전 초저전압) : Class III

주 의! 조작기를 임의로 열지 마시오.

결선 및 시운전
시운전 지침 또는.

ja

ダンパーアクチュエータを取付ける場合には、この説明書に従い行って下さい。

この注意書きを守らないと、傷害を伴う危険と共に、機器を破損する事が有ります。

- DC 24 と DC 110 のためのアクチュエータは認定された担当者のみ接続できます。
- 補助スイッチの電圧仕様については、接続図の項を参照して下さい。
- アクチュエータへの配線は、水に浸したり、雨にさらされる事の無い様施工して下さい。

絶縁保護クラス II

安全特定低電圧（SELV）クラス III

注意！ カバーを外さない事。

配線及び調整
製品の仕様書を参照して下さい。

C

de Adapter-Montage
en Adapter mounting
fr Montage de l'adapteur
sv Montering av adapter
nl Adapter montage
it Montaggio dell'adattatore
fi Sovittimen asennus
es Montaje del adaptador
da Montering af adapter
tr Adaptör montajı
zh 适配器的安装
ko 샤프트 어뎁터의 조립
ja ダンパーシャフトアダプタの取付

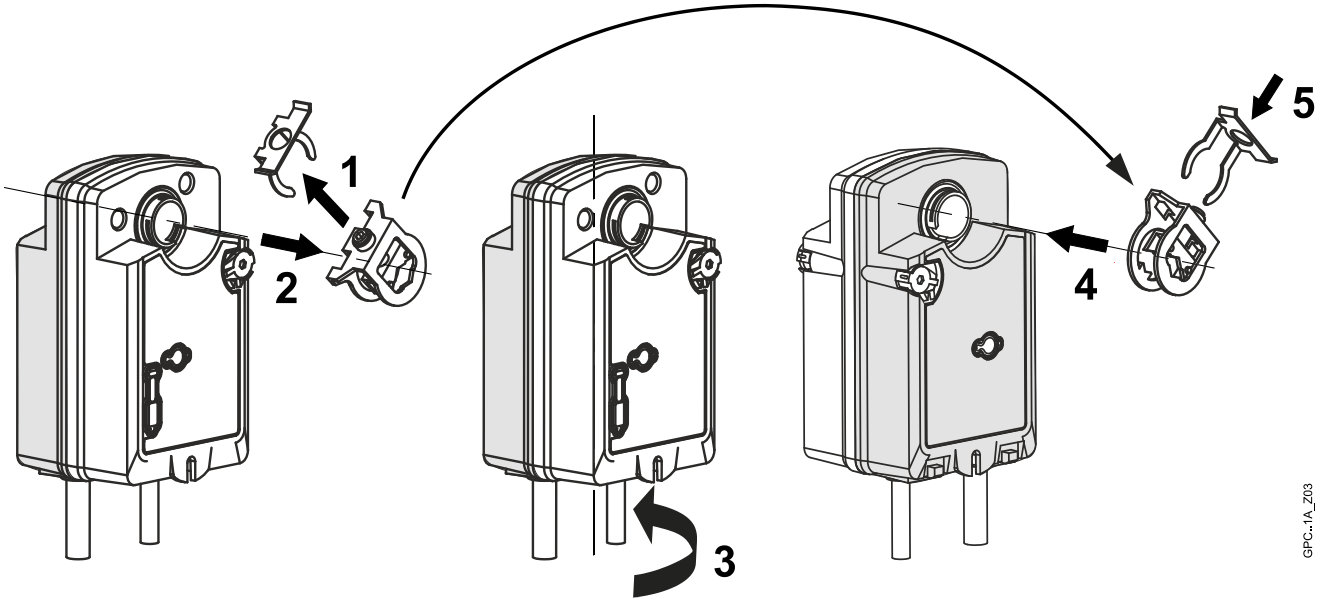

D

de	Montage auf Klappenachse	it	Montaggio sull'asse della serranda	zh	轴的安装
en	Shaft Mounting	fi	Asennus pellin akseliin	ko	조작기의 설치
fr	Montage sur l'axe des volets	es	Montaje sobre el eje de las comp.	ja	ダンパーシャフトへの取付
sv	Montering på spjällaxel	da	Montering på spjældaksel		
nl	Montage op de luchtklepas	tr	Şaft Montajı		

D1

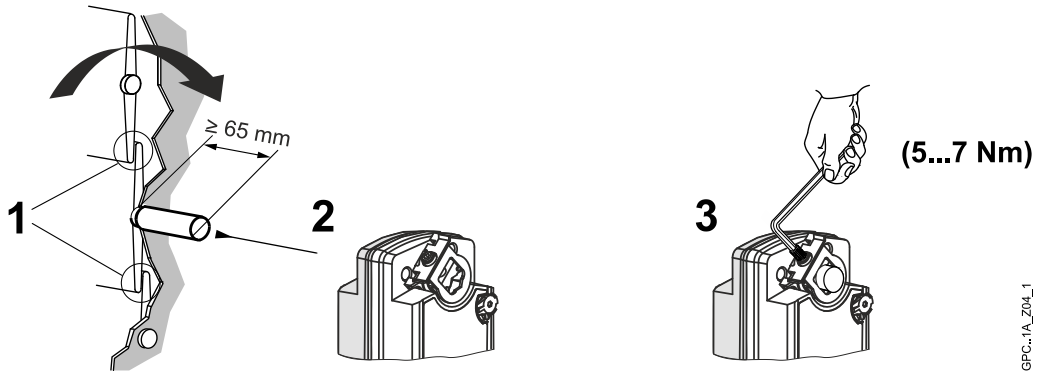

D2

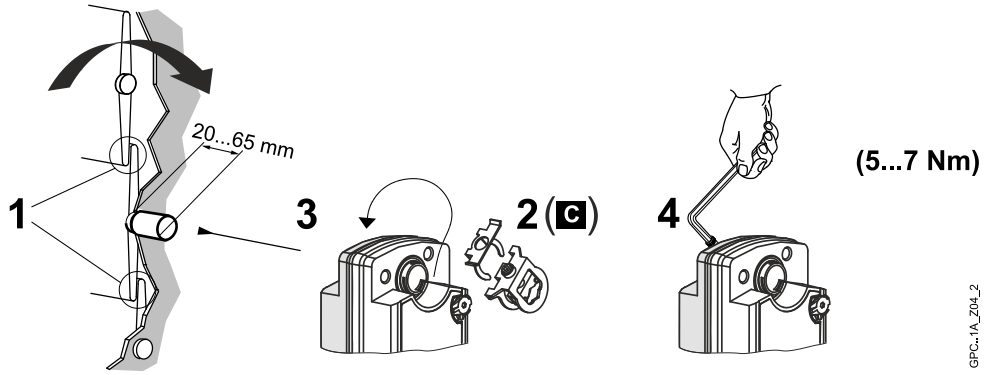

D3

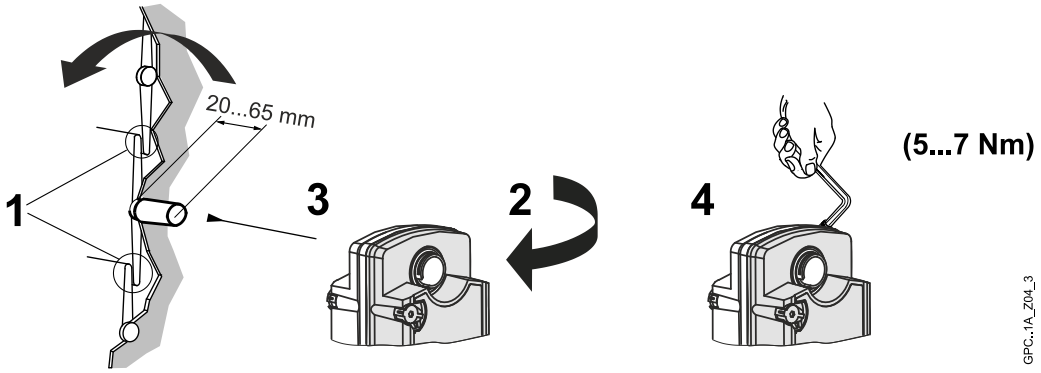

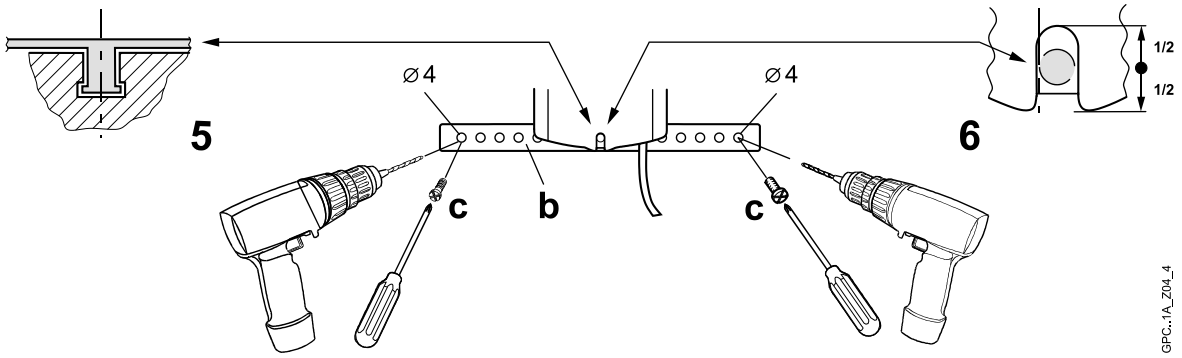

E

de	**Massbild**	**it**	**Ingombri**	**zh**	尺寸
en	**Dimensions**	**fi**	**Mittapiirros**	**ko**	외형치수
fr	**Encombrement**	**es**	**Dimensiones**	**ja**	**外形寸法**
sv	**Måttuppgift**	**da**	**Målskitse**		
nl	**Maatschets**	**tr**	**Ölçüler**		

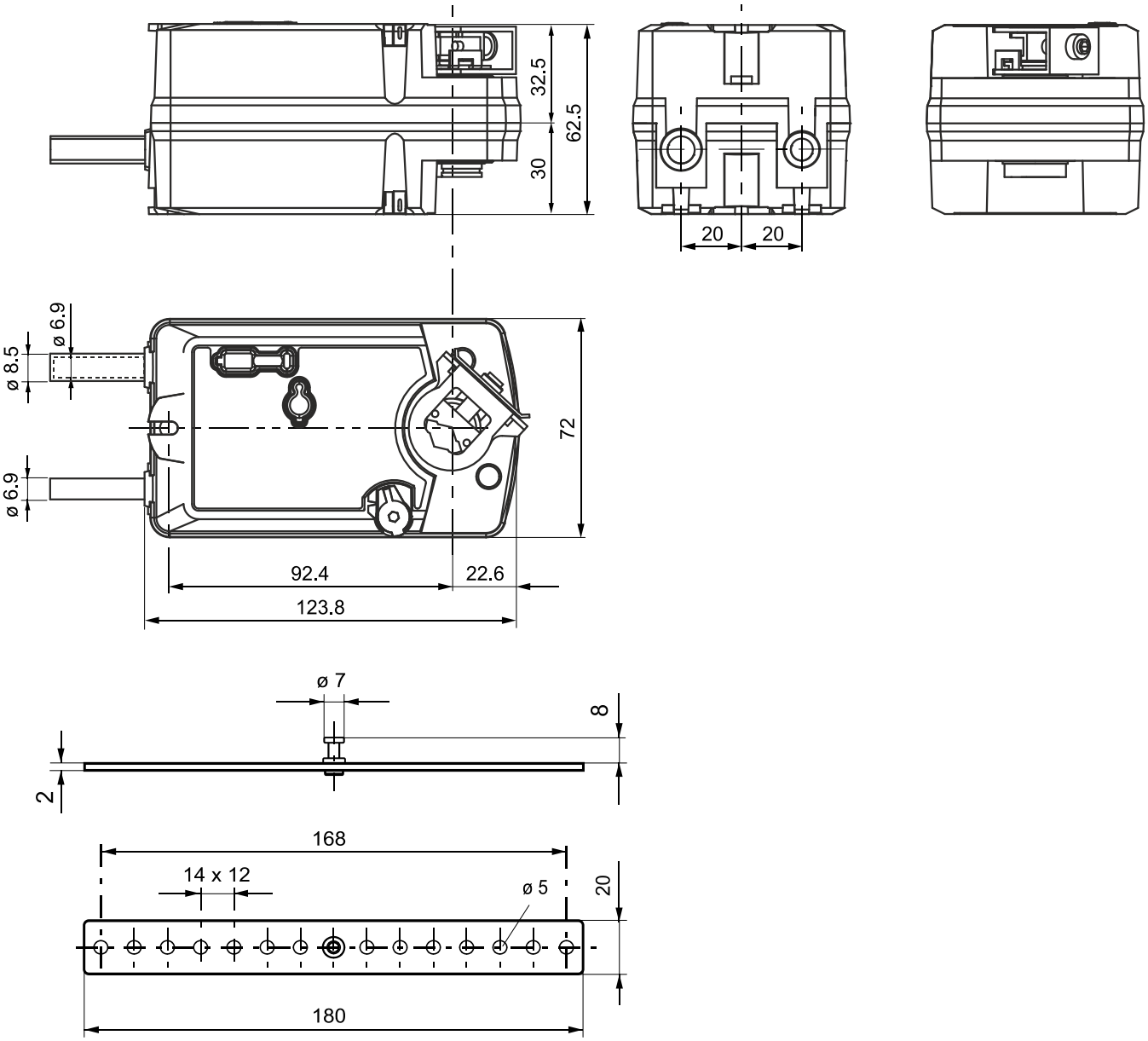

de	Masse in mm	**it**	Dimensioni in mm	**zh**	尺寸单位 mm
en	Dimensions in mm	**fi**	Mitat mm	**ko**	치수 단위 mm
fr	Dimensions en mm	**es**	Dimensiones en mm	**ja**	単位 mm
sv	Mått i mm	**da**	Mål i mm		
nl	Afmetingen in mm	**tr**	mm cinsinde ölçüler		

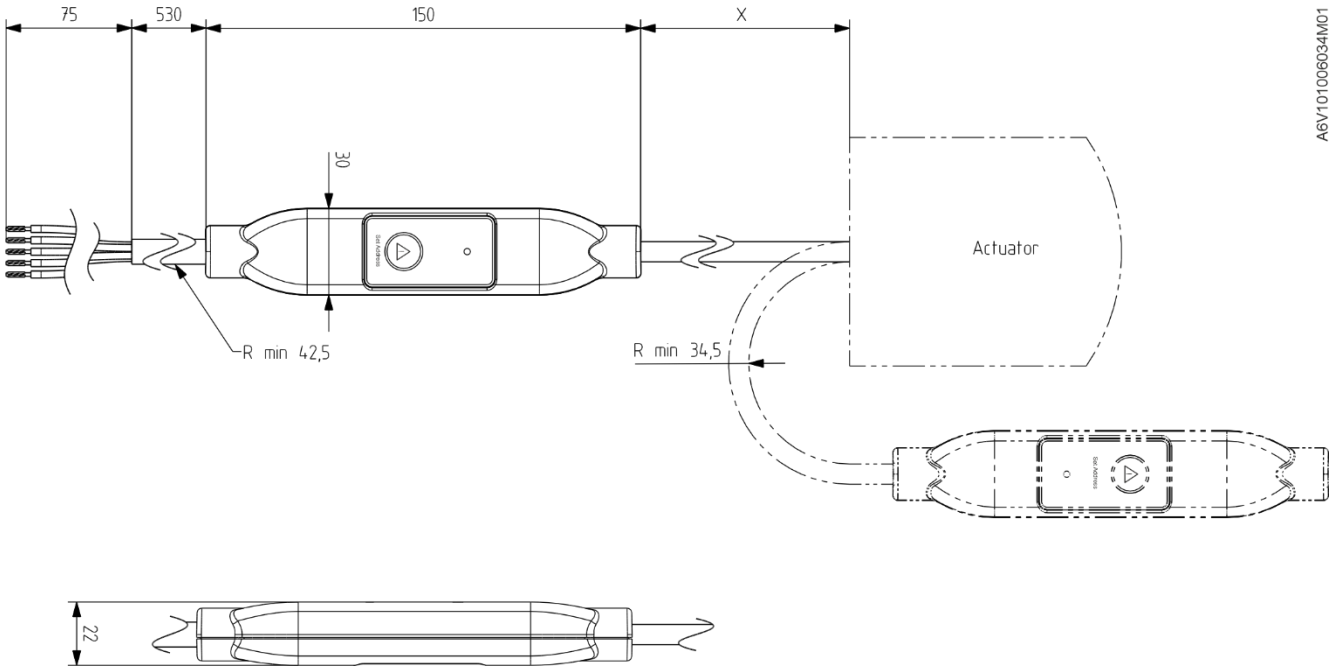

Dimensions in mm

For GPC161.1A/RW-MO X = 220

GPC..1A/MO DC 24 V⎓

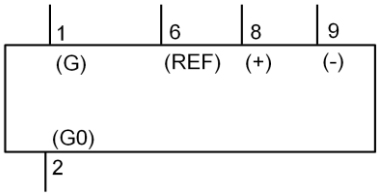

DC 24 V

Stetigsteuerung Modbus RTU
Modulating control Modbus RTU
Commande progressif Modbus RTU
Kontinuerlig styrsignal Modbus RTU
Modulerende besturing Modbus RTU
Comando analogico Modbus RTU
Jatkuva ohjaus Modbus RTU
Control continuo Modbus RTU
Kontinuerlig styring Modbus RTU
Modülasyonlu kontrol Modbus RTU'su

Code	No.
G	1
G0	2
REF	6
+	8
-	9

de Kabelbezeichnung

Farbe	Abkürz.	Bedeutung
rot	RD	System Potential DC 24V
schwarz	BK	Systemnull
violett	VT	Referenz (Modbus RTU)
grau	GY	Bus (Modbus RTU)
rosa	PK	Bus (Modbus RTU)

Kod	No.
G	1
G0	2
REF	6
+	8
-	9

tr Kablo atamaları

Renk	Kısaltma	Anlamı
kırmızı	RD	Sistem potansiyeli DC 24 V
siyah	BK	Sistemin nötr kablosu
mor	VT	Referans (Modbus RTU)
gri	GY	Veriyolu (Modbus RTU)
pembe	PK	Veriyolu (Modbus RTU)

Code	No.
G	1
G0	2
REF	6
+	8
-	9

fr Désignation des câbles

Couleur	Abbr.	Signifaction
rouge	RD	potentiel du système DC 24 V
noir	BK	Zéro du système
violet	VT	Reference (Modbus RTU)
gris	GY	Bus (Modbus RTU)
rose	PK	Bus (Modbus RTU)

Code	No.
G	1
G0	2
REF	6
+	8
-	9

en Wire designations

Color	Abbr.	Meaning
red	RD	System potentialDC 24 V
black	BK	System neutral
purple	VT	Reference (Modbus RTU)
grey	GY	Bus (Modbus RTU)
pink	PK	Bus (Modbus RTU)

Codice	No.
G	1
G0	2
REF	6
+	8
-	9

it Denominazione dei cavi

Colore	Abbr.	
rosso	RD	Fase DC 24 V
nero	BK	Massa di sistema
violetto	VT	Riferimento (Modbus RTU)
grigio	GY	Bus (Modbus RTU)
rosa	PK	Bus (Modbus RTU)

端子号	端子号
G	1
G0	2
REF	6
+	8
-	9

zh 电缆说明

颜 色	缩 写	注 解
红色	RD	供电类型为 DC 24 V
黑色	BK	中线性
紫色	VT	Referenz (Modbus RTU)
灰色	GY	Bus (Modbus RTU)
粉色	PK	Bus (Modbus RTU)

Issued by
Siemens Switzerland Ltd
Smart Infrastructure
Global Headquarters
Theilerstrasse 1a
6300 Zug
Switzerland
Tel. +41 41-724 24 24
www.siemens.com/buildingtechnologies

© Siemens Switzerland Ltd, 2025
Technical specifications and availability subject to change without notice.