Raptor Controller

Contents

- Raptor Controller (587-655)

Warning/Caution Notations

⚠	**WARNING** Personal injury/loss of life may occur if a procedure is not performed as specified.
⚠	**CAUTION** Equipment damage, or loss of data may occur if the user does not follow procedure as specified.

Prerequisites

- IMPORTANT: An enclosure must be mounted before the Raptor can be installed in it.

⚠	**CAUTION** Do not mount the enclosure on vibrating surfaces. Under no circumstances should the enclosure be mounted on ductwork, on HVAC equipment, within 5 ft. (1.5 m) of variable frequency drives, or within 5 ft. (1.5 m) of power sources greater than 100 kVA. Follow all safety regulations and local codes when installing this equipment.

- To maintain agency ratings, run cables for power and digital outputs to and from the Raptor in metal conduit.
- Wiring is in place.

  NOTE: All wiring must comply with National Electric Code (NEC) and local regulations.
- Raptor 24 Vac connector* available for controllers mounted in an enclosure without a service box. Note that connector is supplied when enclosure with service box is purchased from Staefa.
- Ferrite clamps* available. See step 6 to determine quantity needed.

* See *Required Tools and Materials* on page 2 for ordering information.

Contrôleur Raptor

Contenu

- Contrôleur Raptor (587-655)

Notices de danger

⚠	**AVERTISSEMENT** Risque d'accident grave ou mortel si la procédure n'est pas suivie comme indiquée.
⚠	**ATTENTION** Risque de dégâts matériels ou pertes de données si l'utilisateur ne suit pas la procédure comme indiquée.

Conditions requises

IMPORTANT : Un coffret doit être monté avant que le Raptor puisse y être installé.

⚠	**ATTENTION** Ne pas monter le coffret sur les surfaces vibrantes. Le coffret ne doit en aucun cas être monté sur le réseau de gaines, sur de l'équipement CVAC, où à moins de 1,5 m de sources d'alimentation supérieures à 100 kVA. Suivre toutes les consignes de sécurités et réglementations locales en vigueur lors de l'installation de cet équipement.

- Pour maintenir l'homologation, faites passer les fils d'alimentation et les sorties numériques de et vers le Raptor dans une gaine métallique.
- Câblage effectué.

  REMARQUE : Le câblage doit être conforme aux réglementations locales en vigueur.
- Connecteur 24 V~ pour Raptor* disponible pour contrôleurs montés dans un coffret sans boîtier de connexion. Noter que le connecteur est inclus lorsque le coffret muni d'une prise est acheté auprès de Staefa.
- Pinces en ferrite* disponibles. Voir étape 6 pour déterminer la quantité nécessaire.

* Voir rubrique *Outils et matériel nécessaires*, page 2 pour la commande.

Required Tools and Materials

- Wire stripper/side cutters
- Four No. 8-32 nuts (provided)
- Flat-blade screwdriver
- Electro-static discharge wrist strap
- 11/32-inch nutdriver
- Raptor connector* for controllers mounted in an enclosure without a service box
- Ferrite clamps‡ (not supplied)

* Raptor 24 Vac connectors can be purchased from your local Authorized Staefa Dealer. Ask for product number 587-668.

‡ The proper ferrite clamps can be purchased, in bags of 10, from your local Authorized Staefa Dealer. Ask for product number 587-669.

Outils et matériel nécessaries

- Pince à dénuder
- Quatre écrous n° 8-32 (fournis)
- Tournevis d'électricien
- Bracelet antistatique
- Clé à douille 11/32 po
- Connecteur pour Raptor pour contrôleurs montés dans un coffret sans boîtier de connexion
- Pinces en ferrite (non fournis)

* Les connecteurs 24 V pour Raptor peuvent être achetés auprès de votre représentant agréé Staefa. Demander le numéro de produit 587-668.

‡ Les pinces en ferrite correctes peuvent être achetés, par sachet de 10, auprès de votre représentant Staefa agréé. Demander le numéro de produit 587-669.

Installation

◆ ◆ ◆

Installation

WARNING:

Risk of electric shock. Turn off AC power to the enclosure at the circuit breaker panel. Install in a controlled environment relatively free of contaminants.

◆ ◆ ◆

AVERTISSEMENT :

Risque de shock électrique. Couper l'alimentation vers le coffret à l'armoire des disjoncteurs. Effectuer l'installation dans un environnement contrôlé relativement libre de contaminants.

1

Place the electro-static discharge (ESD) wrist strap on your wrist and secure the clip to a good earth ground. Refrain from touching any components on the Raptor. Refer to the information on the ESD label at the left side of the Raptor.

◆ ◆ ◆

Mettre le bracelet antistatique (ESD) à votre poignet et fixer le clip à une bonne terre. Éviter de toucher les composants du Raptor. Vous référer aux informations sur l'étiquette du ESD sur le coté gauche du Raptor.

②

You can remove the bottom half of the Neuron® ID bar code label from the Raptor and attach it to the job drawing or document.

◆ ◆ ◆

Vous pouvez enlever la partie inférieure de l'étiquette barcode d'idntification du Neuron® et l'attacher au schéma de raccordement ou au document.

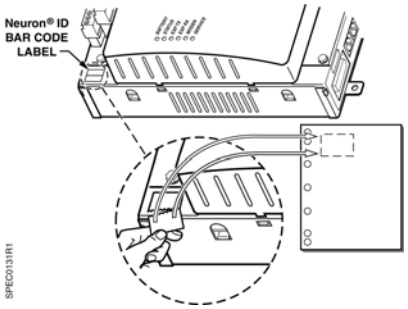

③

Place the Raptor in the enclosure so that the holes in the mounting ears are positioned on the mounting studs.

◆ ◆ ◆

Placer le Raptor dans lecoffret de sorte que les trous sur les pattes de fixations soient positionnées sur les gonjons.

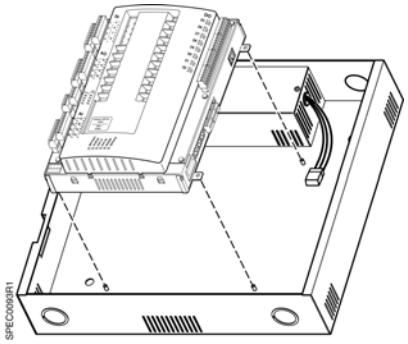

④

Attach the Raptor to the enclosure using four No. 8-32 nuts. Tighten the nuts using an 11/32-inch nutdriver.

◆ ◆ ◆

Attacher le Raptor sur le coffret à l'aide de quatre écrous n° 8-32. Serrer les écrous en utilisant une clé à douille 11/32.

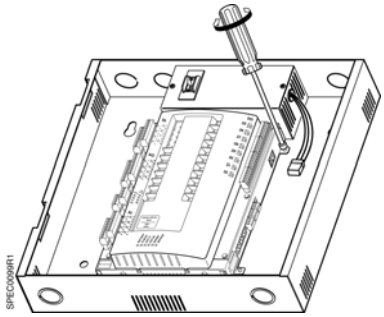

⑤

Terminate wires to the appropriate connectors according to the job drawings.

◆ ◆ ◆

Connecter les fils sur les bornes appropriées en fonction du schéma de raccordement.

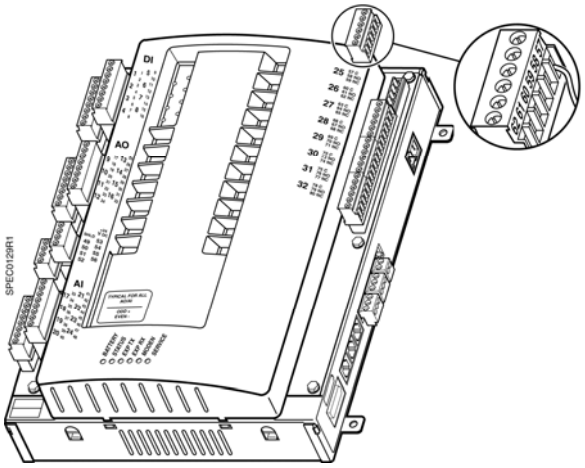

⑥

Complete the network connection.

To ensure electromagnetic compatibility and to meet FCC Part 15 Class B, CE, and LonMark® emissions requirements, you must place a ferrite clamp around each cable wired directly to the NET connector (notice the information in the following illustration). Install a ferrite clamp so that it is approximately one inch from the NET connector.

* The proper ferrite clamps can be purchased, in bags of 10, from your local Authorized Staefa Dealer. Ask for product number 587-669.

Terminer la connexion au réseau.

Afin de garantir la compatibilité électromagnétique et de répondre aux exigences FCC Part 15 Classe B, CE et LonMark®, vous devez placer une pince en ferrite autour de chaque cable directement au connecteur NET (voir les informations continues dans l'illustration ci-après). Installer une pince en ferrite à environ un pouce du connecteur NET.

* Les pinces en ferrite correctes peuvent être achetés, par sachet de 10, auprès de votre représentant Staefa agree. Demander le numéro de produit 587-669.

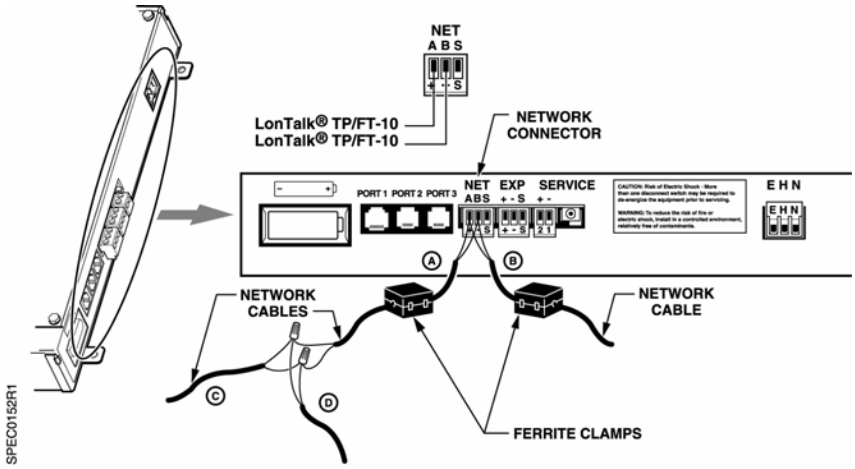

As illustrated by A and B, a separate ferrite clamp is required for each cable terminated directly to the NET connector.

As illustrated by C and D, ferrite clamps are not required for cables wired to another cable (represented by B) which is then terminated to the controller at the NET connector. In any case, the cable terminated to the NET connector *must* have a ferrite clamp in place.

7

Complete the power connection. If the enclosure:

- Includes a service box, plug the 24 Vac connector into the power connector.
- Does *not* include a service box, run 24 Vac power from an external source. Attach a connector* to the 24 Vac wiring and plug it into the Raptor power connector as illustrated.

* Raptor 24 Vac connectors can be purchased from your local Authorized Staefa Dealer. Ask for product number 587-668.

Terminer le branchement de l'alimentation. Si le coffret :

- contient une boîte de connexion, brancher le connecteur 24 V~ dans le connecteur d'alimentation.
- *ne* contient *pas* de boîtier de connexion, amener une source d'alimentation externe. Attacher un connecteur sur le câblage 24 V~ et le brancher dans le connecteur d'alimentation du Raptor comme indiqué.

* Les connecteurs 24 V~ pour Raptor peuvent être achetés auprès de votre représentant agree Staefa. Demander le numéro de produit 587-668.

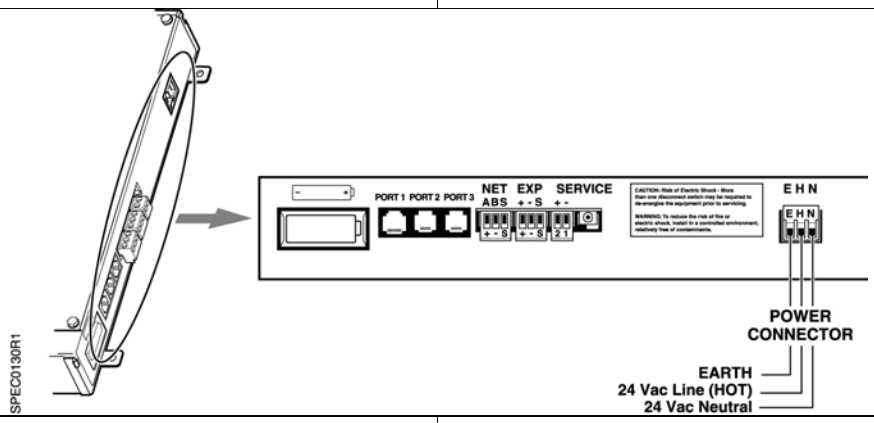

8

The battery and door are shipped in a separate bag that is included with the Raptor. Install the battery when the Raptor is powered-up to avoid unnecessarily discharging the battery. Prior to installing the battery, store the bag on the inside ledge of the enclosure. Observe polarity when installing the battery.

◆ ◆ ◆

La pile et le capot sont livrés dans un sachet séparé inclu avec le Raptor. Installer la pile lorsque le Raptor est mis en service, afin d'éviter toute décharge inutile de la pile. Avant d'installer la pile, placer la pile à l'intérieur du coffret: Observer la polarité en installant la pile.

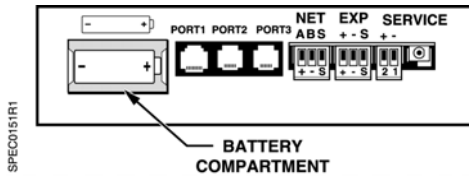

Information in this publication is based on current specifications. The company reserves the right to make changes in specifications and models as design improvements are introduced. STAEFA CONTROL SYSTEM is a registered trademark of Siemens Building Technologies, Inc. Other product or company names mentioned herein may be the trademarks of their respective owners. © 2001 Siemens Building Technologies, Inc.

◆ ◆ ◆

Les informations contenues dans ce document sont basées sur les caractéristiques les plus récentes. Nous nous réservons le droit de modifier ces caractéristiques, de mêmes que les modèles, à mesure que des évolutions techniques sont introduites. Tout autre nom de produit ou de société mentionné dans ce document peut être la marque de son propriétaire respectif. © 2001 Siemens Building Technologies, Inc.

Staefa Control System
1000 Deerfield Parkway
Buffalo Grove, IL 60089-4513 U.S.A.

Printed in the U.S.A.
Imprimé aux États-Unis

Formatted